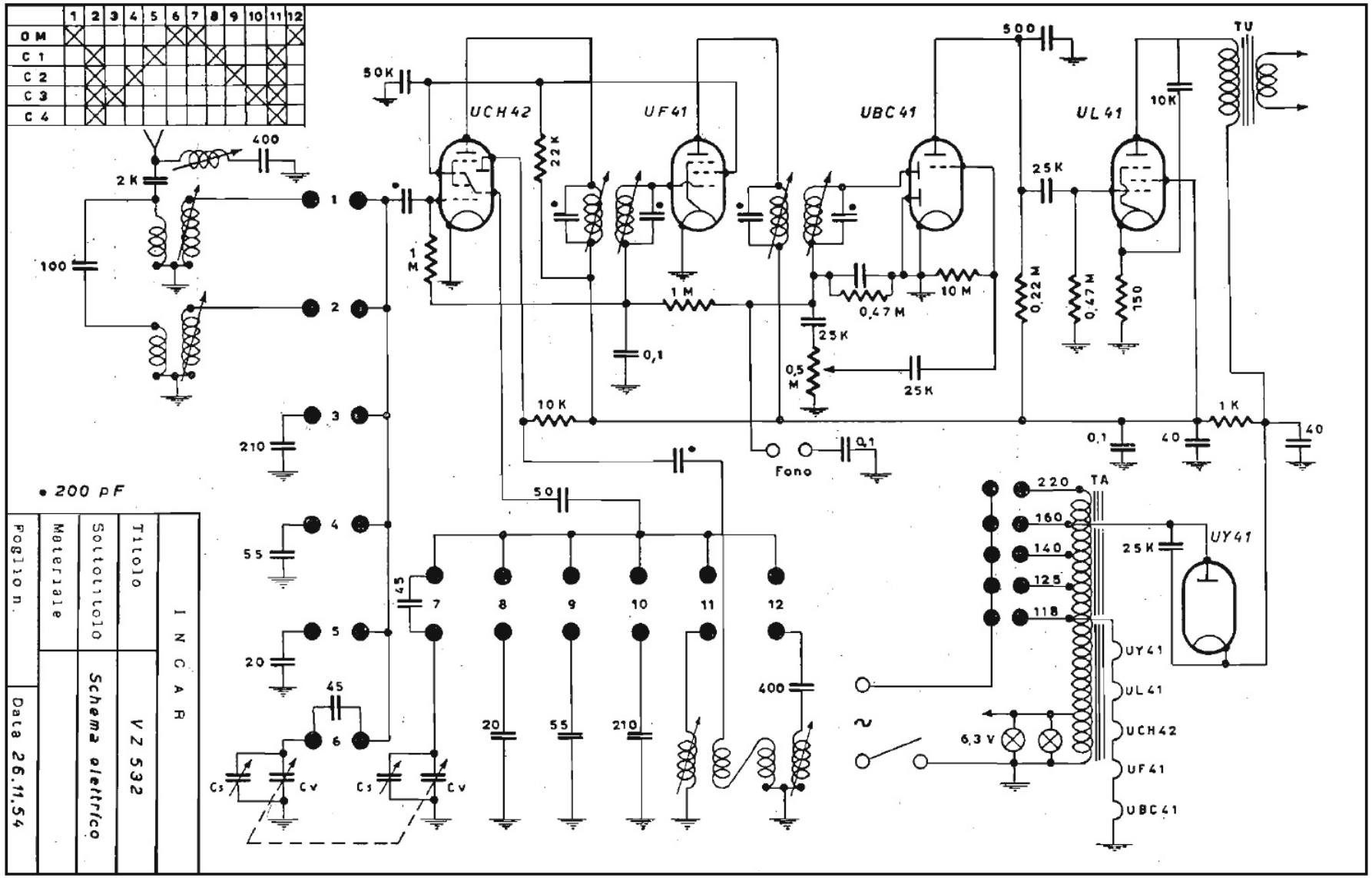


INCAR - Mod. VZ 532 - Ricevitore a onde medie con quattro bande allargate in onde corte. Potenza d'uscita 3 watt. Consumo 50 watt.



INCAR - Mod. VZ 532